Адрес: г. Москва, ул. Отрадная 2Б стр. 10
Телефон: +7 (495) 775 45 57
Сайт: aofst.ru
E-mail: info@aofst.ru

FORMEX

Formex™ GK, негорючий изоляционный материал на основе полипропилена, обеспечивает прекрасные характеристики для широкого спектра применений в промышленности и для потребительских продуктов. Он обладает отличной диэлектрической прочностью, широким диапазоном рабочих температур, а также высокой стойкостью к влаге и химикатам для защиты чувствительных электронных компонентов от повреждений. Также этот материал может использоваться в качестве физического барьера, который защищает пользователей или сервисных специалистов от компонентов, находящихся под высоким напряжением. Кроме того, материал Formex™ GK можно надрезать, высекать и складывать в трёхмерные конструкции, что делает этот материал очень удобным в работе и значительно сокращает затраты на производство, складирование и доставку. Материал допускает неоднократное сгибание и разгибание по линиям сгиба.

Основные характеристики:

- Класс негорючести UL 94 VTM-0
- Поглощение воды <0,06%
- Рабочая температура до 115°C
- Диэлектрическая прочность 2200 В/мил при @ 0.005
- UL Recognized File E121855
- Входит в перечень рекомендованных инертных к грибкам материалов
- (Fungus-inert-Group I) согласно руководству MIL Handbook 454.

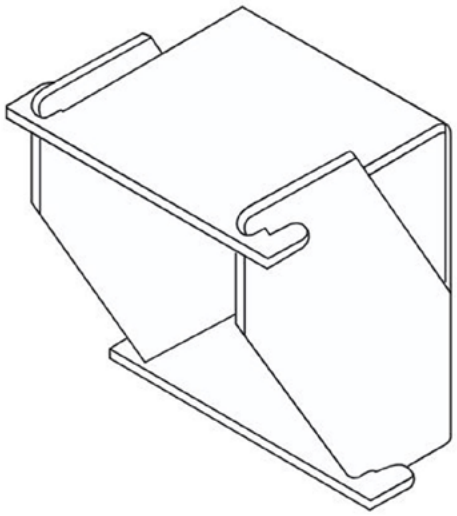

***Материал одобрен для жёстких уличных условий.

Материал Formex™ GK соответствует всем важнейшим требованиям по негорючести и стойкости к условиям окружающей среды в Европе, Северной Америке и Азии. Также соответствует требованиям WEEE, RoHS и REACH. Он прошёл испытания Underwriters Laboratories (UL) на стабильность под воздействием УФ излучения, при воздействии воды и при погружении в воду. Специалисты UL сертифицировали чёрны изоляционный материал Formex™ GK по классу f1 для использования вне помещений в соответствии с жёстким протоколом испытаний UL 746C. Этот электроизоляционный материал идеально подходит для защиты компонентов в системах светодиодного освещения, камерах безопасности, системах контроля доступа, цифровых табло и т.д.

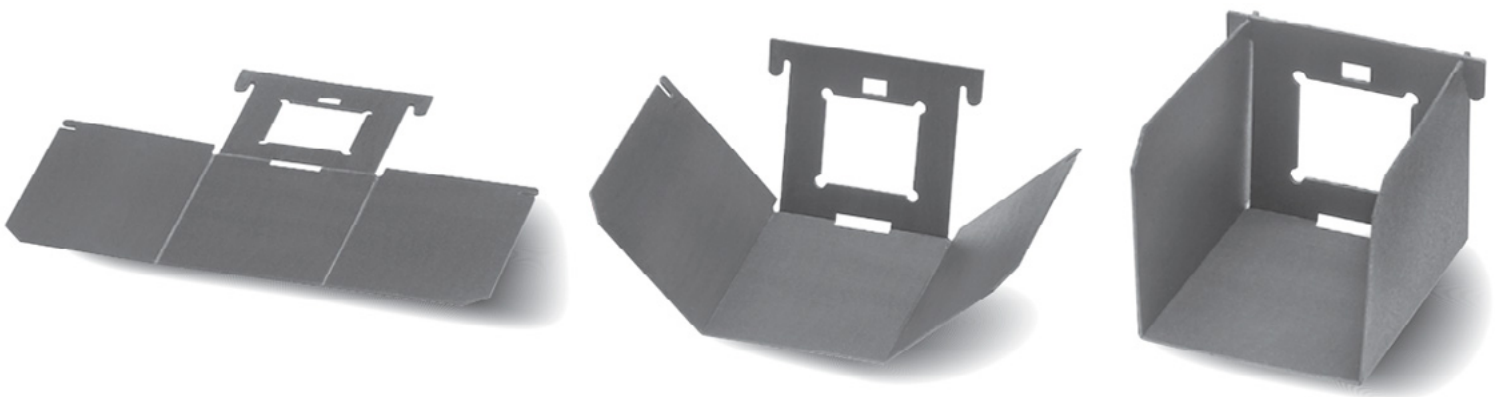

	Метод испытаний	Formex GK-5	Formex GK-10
Цвет		Чёрный	Естественный либо чёрный
Характеристики			
Толщина, мм		0,127 (±0,025)	0,250 (+0,08/-0,04)
Класс негорючести и рабочие характеристики по UL			
Негорючесть	UL 94	VTM-0	VTM-0
Относительный температурный индекс	UL 746B		
• Электрический		115°C	115°C
• Механический (без воздействия)		115°C	115°C
Тест огнестойкости на высокоамперной электрической дуге – PLC (количество дуг до воспламенения)	UL 746A	0	0
Тест на образование токопроводящего мостика от высоковольтной дуги – PLC (дюймы в минуту)	UL 746A	0	0
Тест на зажигание от раскалённой проволоки – PLC (секунды)	UL 746A	0	0
Сравнительный индекс трекингостойкости (показатель стойкости к пробою) – PLC	ASTM D-3638	0	0
Механические свойства			
Прочность на растяжение (фунты на кв. дюйм)	ASTM D-882 / ISO 527-1, -2		
• Продольное (машинное) направление		3700	4400
• Поперечное направление		3000	3200
Физические свойства			
Плотность, г/см3	ASTM D-792 / ISO 1183-1, метод A	1035	1035
Кислородный индекс, %	ASTM D-2863 / ISO 4589-1, -2	29	29
Поглощение воды, % изменения по весу	ASTM D-570 / ISO 62, метод 4	0,06%	0,06%
Температура тепловой деформации под нагрузкой	ASTM D-648 0,45 Мпа / ISO 75-1, -2, Метод B	121°C	121°C
Поверхностная энергия, дин/см (после производства)	ASTM D-2578	≥50	≥50
Электрические свойства			
Сравнительный индекс трекингостойкости (показатель стойкости к пробою), Вольт	IEC 60112	600	600
Диэлектрический пробой, Вольт	ASTM D-149 / IEC 60243-1	11000	16264
Диэлектрическая прочность, Вольт на 0,025 мм	ASTM D-149 / IEC 60243-1	2200	1626
Объёмное удельное сопротивление, Ом·см	ASTM D-257 / IEC 62631-3-1	3,97·1015	3,97·1015
Диэлектрическая постоянная	ASTM D-150 / IEC 60250, 1 МГц	1,90	1,90
Коэффициент диэлектрических потерь	ASTM D-150 / IEC 60250, 1 МГц	0,0023	0,0023